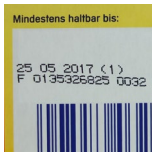

Inline vision systemen

Printaanwezigheid

Eenvoudige gebruikersinterface en bewezen betrouwbaarheid van het Videojet - Laetus tekenleesbaarheidssysteem maakt nauwkeurige herkenning van afgedrukte tekst en codes mogelijk

Zorg ervoor dat de geprinte code aanwezig is.

Naadloze integratie in een productielijn.

Verbeter de kwaliteit en optimaliseer de productie-efficiëntie.

- Maak een foto van de tekst
- Bewerk de afbeelding en bereken de hoeveelheid markering op het product.
- Vergelijk de mate van markering met een drempelwaarde

Consumentenvertrouwen

- Verhoog de kwaliteit van het product door te verzekeren dat de benodigde informatie volledig wordt afgedrukt (houdbaarheidsdatum, LOT, enz.)
- Producten die op de markt worden gebracht, zijn 100% op kwaliteit geïnspecteerd.
- Behoud merkkwaliteit door ervoor te zorgen dat de code aanwezig is op alle producten

Eenvoudige installatie

- Installatietijd wordt geminimaliseerd door integraal SKU-/artikel-beheer.
- Het instellen is eenvoudig met een bijzonder gebruiksvriendelijke operator-interface

Communicatie en verbinding

- Verwijder het risico op menselijke fouten met lijnintegratie en codebeheer.
- Beheer van markeersysteemcodes rechtstreeks met de Vision-controller.
- Meerdere camera's/printers kunnen met elkaar worden verbonden en vanuit een centraal punt worden ingesteld.

Productie-efficiëntie

- Verminder kosten veroorzaakt door herbewerking, recalls en afval.
- Snelle en betrouwbare instelling en omschakeling zorgt voor een hoge OEE.
- Het End-of-Batch rapport biedt productiemanagers de beste traceerbaarheid voor kwaliteitsproblemen.

Inline vision systemen

Printaanwezigheid

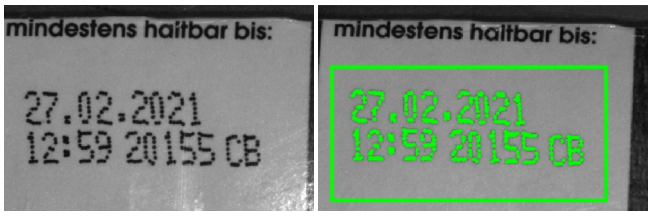

Gebruikersinterface en software
Laetus NAVIGATOR voor MS Windows

Talen
Engels
Andere talen op aanvraag

Inspectiesysteem
Inspector wt621 slim camerasysteem, 1280x 1024 pixel, monochroom, max. 50 fps, ingebouwd besturingssysteem, 1 Trigger input, 3 inputsignalen voor toekomstig gebruik, 4 resultaatoutputs, ingebouwd led-licht rood/blauw, led klasse I, stroboscoopcontrole van intern licht, ingebouwde lens met aanpasbare focus-software (9,6 mm), leesafstand 70 ... 1.500 mm, optische indictatoren (5x statusscherm, 10x led-staaf, 1 groene feedback), pieper/zoemer, connectiviteit geschikt voor Profinet, EtherNet, EtherCAT, PROFIBUS DP

Toepassing printaanwezigheid
Op contrast gebaseerde pixelteller, standaard of omgekeerde printstijl, instelbaar acceptatieniveau versus getrainde referentieprint, configureerbare printanalyse, applicatievenster trackertool.

Snelheidsvermogen van inspectielijn
Afhankelijk van de toepassing, meestal tot 25 Hz

Werkafstand / gezichtsveld
Let op! Lens van 17,1 mm niet beschikbaar!

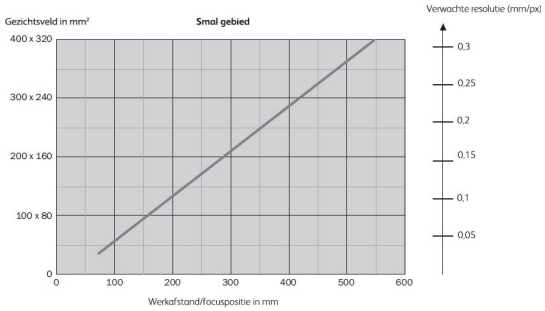

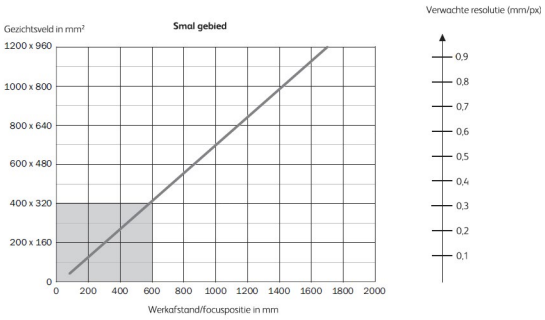

Milieubescherming
Inspectiecamera IP65
Optie- roestvrijstalen behuizing IP54 (zonder ventilator)

Temperatuur/vochtigheidsgraad
0 °C tot 50 °C
0% tot 90% relatieve luchtvochtigheid, niet-condenserend

Elektrische vereisten
100-240 VAC bij 50/60 Hz, ongeveer 60 W, 24V / DV 240 W voeding meegeleverd
Inclusief 8-poorts ethernet-switch

Pakketopties
COMMANDER 110S, 10" aanraakscherm, Windows 10 IoT Enterprise-besturingssysteem, 128 GB SSD

Elektra kast, roestvrij staal, incl. 24V DC-voeding, 8-poorts ethernet-schakelaar, aansluitblokken voor 2 inspectiecamera's, foutstopsignaal en indicator

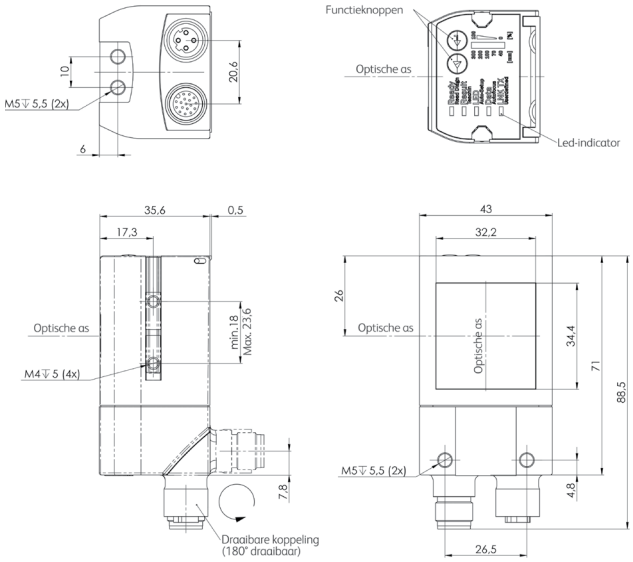

Inspector wt621

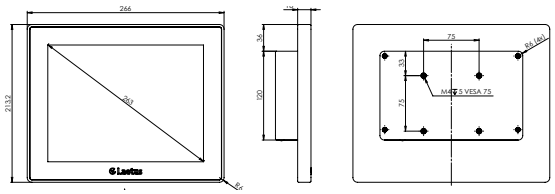

COMMANDER 110S

Bel **0345-636 522**
Stuur een e-mail naar **info.nl@videojet.com**
of bezoek **www.videojet.nl**

Videojet Technologies B.V.
Gildenstraat 33
4143 HS Leerdam
Nederland

© 2021 Videojet Technologies BV — Alle rechten voorbehouden.

Het beleid van Videojet Technologies BV is gebaseerd op voortdurende productverbetering. Wij behouden het recht om ontwerp en/of specificaties zonder voorafgaande kennisgeving te wijzigen.

Onderdeelnr. SL000696
ss-vj-laetus-print-presence-nl-0121